ALEO - Mitigeur bain-douche

E72284

Collection : ALEO

Couleur* :

CP - Chrome

Principaux atouts :

Caractéristiques techniques

- POIDS : 1,8 kg
- TYPE D'INSTALLATION : 1 trou
- TYPE : Mitigeur
- RACCORDS : Avec raccords colonnettes
- MITIGEUR DE BAIN : MECANIQUE
- MATÉRIAU : Métal
- NORMES ET RÉGLEMENTATIONS : NF : IC/A - ECAU : E3/1 C2 A2 U3 (Ge3) - ACS : 10ACCLY113
- DÉBIT (L/MN SOUS 3 BARS) : 20 l/mn
- MÉCANISME : Cartouche à disques céramique
- NOUVEAUTÉ : 0

Dessin technique

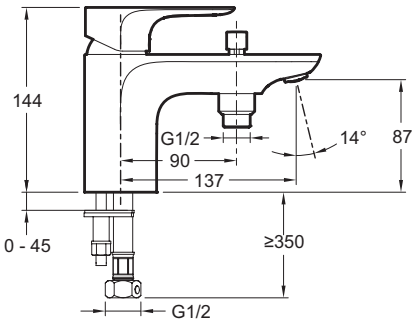

Descriptif CCTP : Mitigeur bain-douche. E72284. Collection : ALEO. POIDS : 1,8 kg. MATÉRIAU : Métal. TYPE D'INSTALLATION : 1 trou. NORMES ET RÉGLEMENTATIONS : NF : IC/A - ECAU : E3/1 C2 A2 U3 (Ge3) - ACS : 10ACCLY113. TYPE : Mitigeur. DÉBIT (L/MN SOUS 3 BARS) : 20 l/mn. RACCORDS : Avec raccords colonnettes. MÉCANISME : Cartouche à disques céramique. MITIGEUR DE BAIN : MECANIQUE. NOUVEAUTÉ : 0.

KOHLER France 330 339 144 RSC Bobigny– SAS au capital de 50 000 000 euros – Locataire-gérant de la société SANIJURA – Ce document n'est pas contractuel.

*En raison des variations possibles dans le réglage de votre ordinateur et de votre imprimante, de facteurs techniques et des caractéristiques particulières de certaines de nos finitions, les couleurs ne sont pas représentatives de la réalité mais sont seulement une indication.